Leitungsschutz-/Industriekanal-System

- Leitungsschutzkanäle
- Industriekanäle
- Formstücke
- Zubehör

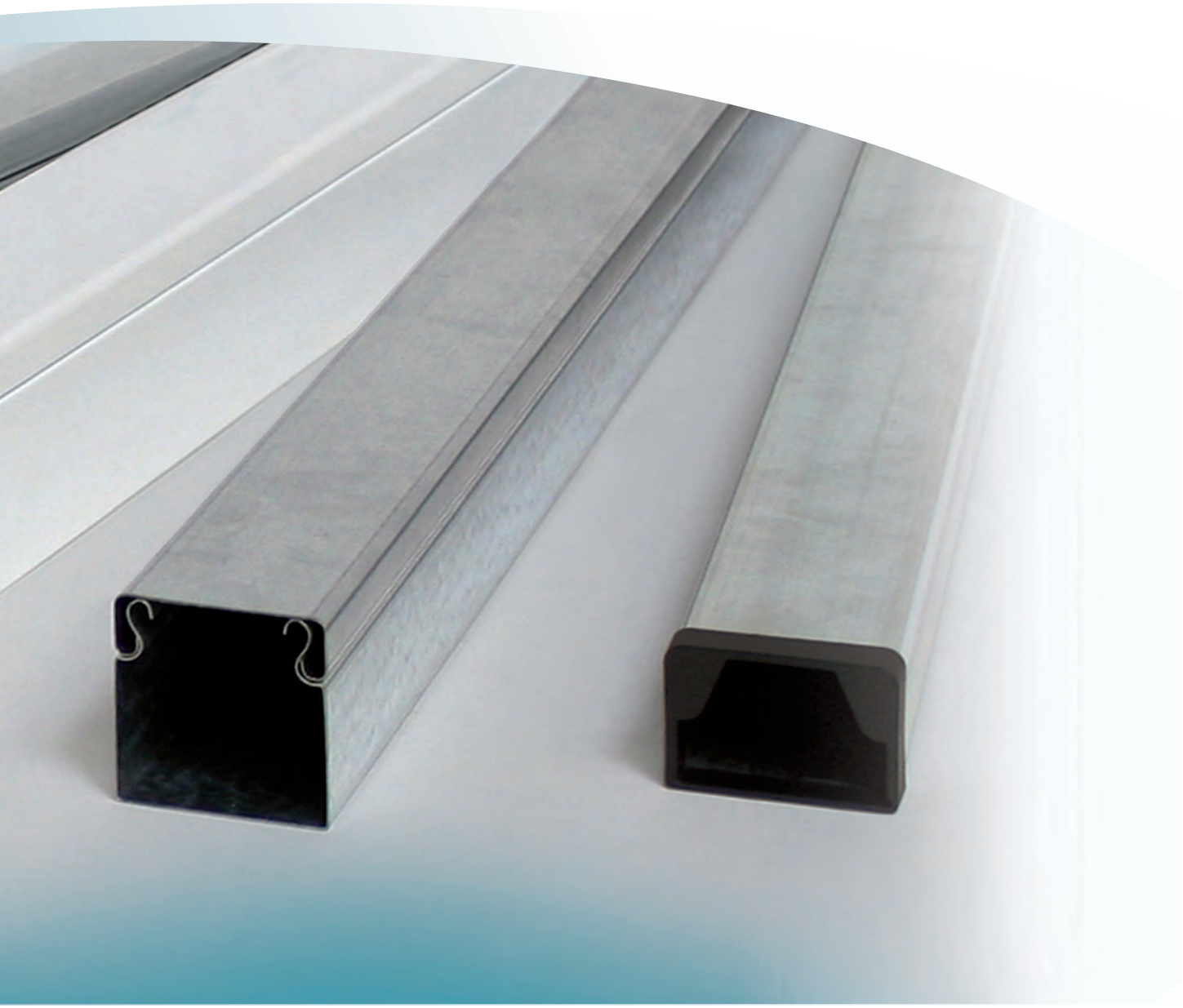

Das Leitungschutz-/Industriekanal-System kommt vor allem in industriellen Bereichen zum Tragen und wird dort eingesetzt, wo ein erhöhter Schutz gegen Umwelteinflüsse erforderlich ist. Es ergänzt z.B. unser Begehbares Kabelrinnen-System (BKS), das überwiegend in der Automobilindustrie eingesetzt wird.

Die konstruktive Gestaltung der Industriekanäle ermöglicht die Kabelführung zu vielen Endgeräten und Verbrauchern. Durch die systematische, durchdachte Lochung mit großen Kabelauslässen im Boden und an den Seiten besteht an jeder Stelle des Kanals die Möglichkeit, Kabel herauszuführen.

Systemübersicht der Leitungsschutzkanäle

16 26 40 60 80 100

			16	26	40	60	80	100
SYSTEM	Mini-Leitungsschutzkanal	**LLK**	EIK 116	EIK 116				
ZUBEHÖR	Stoßstellenverbinder	**LST**	EIK 116	EIK 116				
	Stoßstellenverbinder, mit Flachstecker	**LSTA**	EIK 117	EIK 117				
	Endabschlussdeckel	**LED**	EIK 117	EIK 117				
	Endschutzring	**LER**	EIK 117	EIK 117				
SYSTEM	Leitungsschutzkanal, mit Bodenlochung	**LLK**			EIK 118	EIK 118/119	EIK 118/119	EIK 118/119
	Leitungsschutzkanal, ohne Bodenlochung	**LUK**			EIK 119	EIK 119	EIK 119	EIK 119
ZUBEHÖR	Stoßstellenverbinder	**LST**			EIK 120	EIK 120	EIK 120	EIK 120
	Deckelheber	**DH 55**			EIK 120			
	Trennprofilhalter	**TPH**			EIK 120			
	Trennprofilhalter, mit Zugentlastung	**LZTP**			EIK 120			
	Trennsteg	**TPS**			EIK 121			
	Außeneck 45°	**LUAB**			EIK 121	EIK 121	EIK 121	EIK 121
	Inneneck 45°	**LUIB**			EIK 122	EIK 122	EIK 122	EIK 122
	Vertikaleck 45°	**LUWB**			EIK 122	EIK 122	EIK 122	EIK 122
	Außeneck 90°	**LUAC**			EIK 123	EIK 123	EIK 123	EIK 132
	Außeneck 2x45°	**LUAD**			-----	EIK 123	———	———
	Außeneckeinsatz 90°	**LUAE**			-----	EIK 123	———	———
	Inneneck 90°	**LUIC**			EIK 124	EIK 124	EIK 124	EIK 124
	Inneneck 2x45°	**LUID**			-----	EIK 124	———	———
	Inneneckeinsatz 90°	**LUIE**			-----	EIK 124	———	———
	Vertikaleck 90°	**LUWC**			EIK 125	EIK 125	EIK 125	EIK 125
	Vertikaleck 2x45°	**LUWD**			-----	EIK 125	———	———
	Vertikaleinsatz 90°	**LUWE**			-----	EIK 125	———	———
	T-Stück 90°	**LUTC**			EIK 126	EIK 126	EIK 126	EIK 126
	T-Stück 90°	**LUT**			EIK 127	EIK 127	EIK 127	EIK 127
	Endabschlussdeckel	**LED**			EIK 128	EIK 128	EIK 128	EIK 128
	Kabelhalteklammer	**LHS**			———	EIK 128	EIK 128	EIK 128
	Endschutzring	**LER**			EIK 128	EIK 128	EIK 128	EIK 128
	Endschutzring	**LES**			-----	EIK 129	———	———

Alle Kanäle und Formstücke inkl. Deckel.

Für sicherheitsempfindliche Bereiche (Datenschutz) sind die Leitungsschutzkanäle aus Stahl auf Anfrage auch plombierbar lieferbar (Montagehinweis EIK 179).

16

S C E3

LLK 16.016

Kabelfassungsvermögen:
ca. 180 mm²

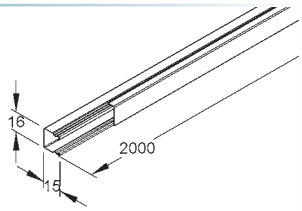

16

S C E3

LLK 16.030

Kabelfassungsvermögen:
ca. 390 mm²

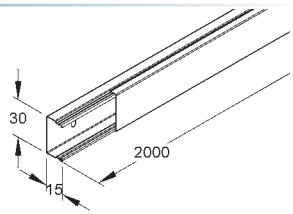

26

S C E3

LLK 26.030

Kabelfassungsvermögen:
ca. 680 mm²

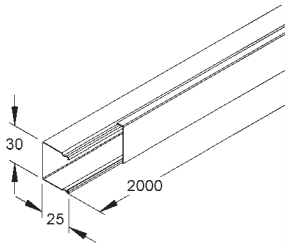

40

S C E3

LLK 40.040
LUK 40.040
(ungelocht)

Kabelfassungsvermögen:
ca. 1020 mm²

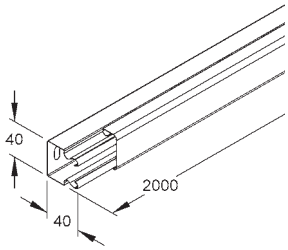

40

S C E3

LLK 40.060
LUK 40.060
(ungelocht)

Kabelfassungsvermögen:
ca. 1800 mm²

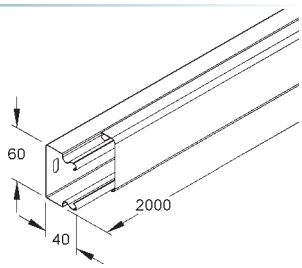

60

S C E3

LLK 60.060
LUK 60.060
(ungelocht)

Kabelfassungsvermögen:
ca. 2980 mm²

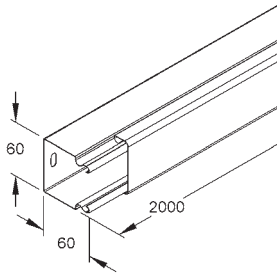

60

S C E3

LLK 60.100
LUK 60.100
(ungelocht)

Kabelfassungsvermögen:
ca. 5340 mm²

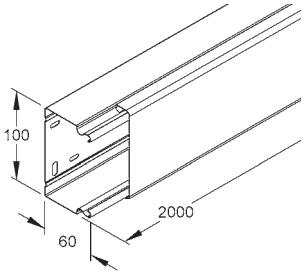

60

S C

LLK 60.150
LUK 60.150
(ungelocht)

Kabelfassungsvermögen:
ca. 8290 mm²

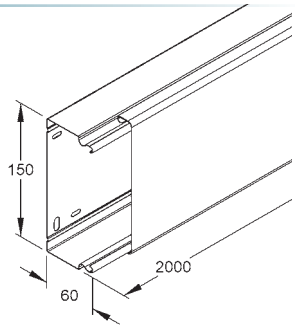

60

S C E3

LLK 60.200
LUK 60.200
(ungelocht)

Kabelfassungsvermögen:
ca. 11240 mm²

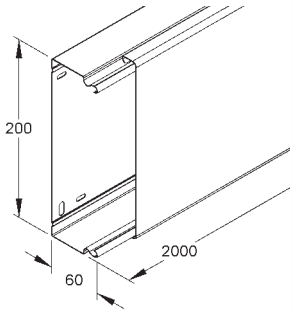

80

S C E3

LLK 80.080
LUK 80.080
(ungelocht)

Kabelfassungsvermögen:
ca. 5740 mm²

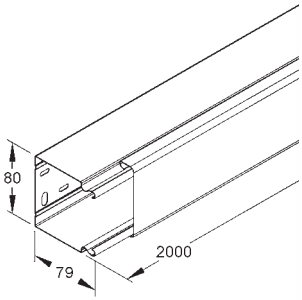

100

S C E3

LLK 100.100
LUK 100.100
(ungelocht)

Kabelfassungsvermögen:
ca. 9300 mm²

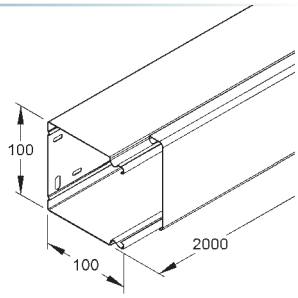

120

S C

PLU 120-78

Kabelfassungsvermögen:
ca. 7100 mm²

Die Produktserie des Pultkanals finden Sie auf Seite 52 unter dem Kapitel Gerätekanal-System aus Stahl.

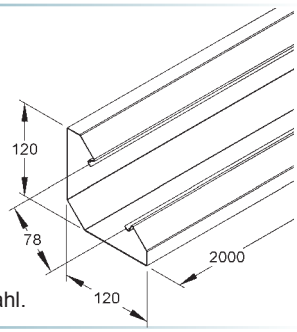

Mini-Leitungsschutzkanal

mit Deckel

	Modell-Nr.	Höhe H mm	Breite B mm	RAL-Farbe	EAN	Gewicht in kg pro 100 m	Kleinste VPE
S	**LLK 16.016**	16	16	—	506705	30,0	48 x 2 m
S	**LLK 16.030**	16	30	—	506804	42,5	30 x 2 m
C	**LLK 16.016 R**	16	16	9010	507559	30,0	42 x 2 m
C	**LLK 16.016 W**	16	16	9001	507009	30,0	42 x 2 m
C	**LLK 16.030 R**	16	30	9010	507573	42,5	24 x 2 m
C	**LLK 16.030 W**	16	30	9001	507108	42,5	24 x 2 m
E3	**LLK 16.016 E3**	16	16	—	519828	15,0	48 x 2 m
E3	**LLK 16.030 E3**	16	30	—	519842	18,0	30 x 2 m

Der Potentialausgleich erfolgt bei den Kanälen untereinander über den Stoßstellenverbinder LST... oder LSTA... (bitte gesondert bestellen), bei den Deckeln automatisch beim Aufrasten.

Lieferbar in Standard- und Sonderfarben.

16

EIK 180

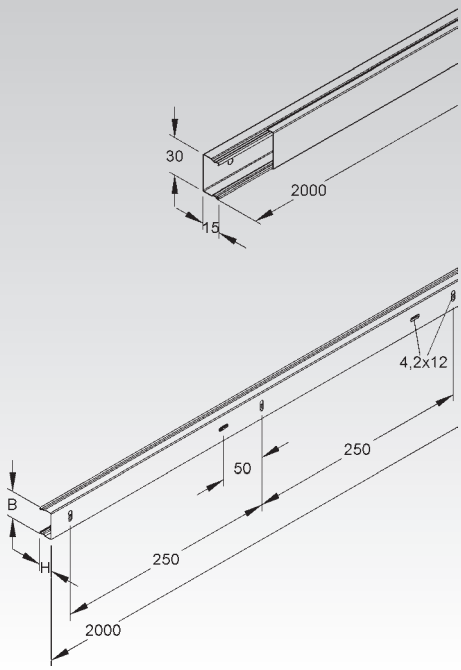

Mini-Leitungsschutzkanal

mit Deckel

	Modell-Nr.	Höhe H mm	Breite B mm	RAL-Farbe	EAN	Gewicht in kg pro 100 m	Kleinste VPE
S	**LLK 26.030**	26	30	—	506903	52,50	18 x 2 m
C	**LLK 26.030 R**	26	30	9010	507597	52,50	12 x 2 m
C	**LLK 26.030 W**	26	30	9001	507207	52,50	12 x 2 m
E3	**LLK 26.030 E3**	26	30	—	519866	50,48	18 x 2 m

Der Potentialausgleich erfolgt bei den Kanälen untereinander über den Stoßstellenverbinder LST... oder LSTA... (bitte gesondert bestellen), bei den Deckeln automatisch beim Aufrasten.

Lieferbar in Standard- und Sonderfarben.

26

EIK 180

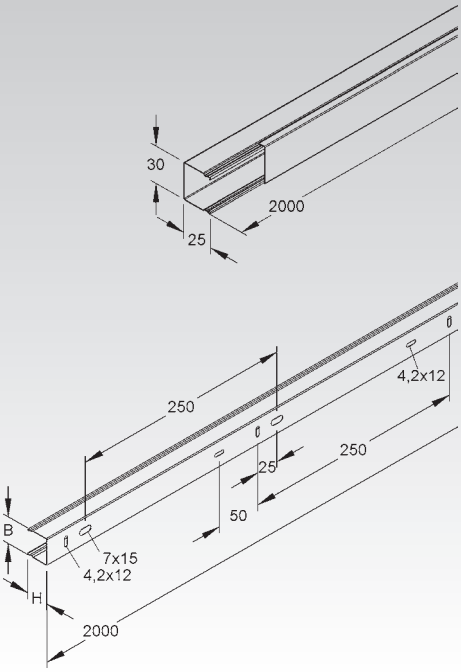

Stoßstellenverbinder

	Modell-Nr.	Länge L mm	EAN	Gewicht in kg pro 100 St.	Kleinste VPE
MS	**LST 16.016**	74	516209	5,0	20 St.
MS	**LST 16.030**	74	516308	1,0	20 St.
MS	**LST 26.030**	74	516407	1,2	20 St.

verbindet die Kanalunterteile elektrisch und mechanisch in einem Arbeitsgang

Bedarf: 1 Stück je Stoßstelle

Verwendbar für: Mini-Leitungsschutzkanäle LLK...

16 26

EIK 178

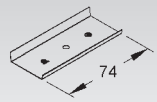

Stoßstellenverbinder

mit Flachstecker 6,3 mm

	Modell-Nr.	Länge L mm	EAN	Gewicht in kg pro 100 St.	Kleinste VPE
MS	**LSTA 16.016**	74	516704	0,6	10 St.
MS	**LSTA 16.030**	74	516803	1,1	10 St.
MS	**LSTA 26.030**	74	516902	1,3	10 St.

verbindet die Kanalunterteile elektrisch und mechanisch in einem Arbeitsgang
zur Einbindung aller Zubehörteile aus leitfähigen Werkstoffen in den Potentialausgleich

Bedarf: 1 Stück je Stoßstelle

Verwendbar für: Mini-Leitungsschutzkanäle LLK...

16 26 EIK 178

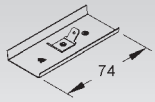

Endabschlussdeckel

	Modell-Nr.	Höhe H mm	Breite B mm	Farbe	EAN	Gewicht in kg pro 100 St.	Kleinste VPE
K04	**LED 16.016**	16	16	schwarz	517725	0,10	20 St.
K04	**LED 16.030**	16	30	schwarz	517732	0,18	20 St.
K04	**LED 26.030**	26	30	schwarz	517749	0,23	20 St.

In persönlichen Gefährdungsbereichen ist der Endabschlussdeckel anzuordnen!

Verwendbar für: Mini-Leitungsschutzkanäle LLK...

16 26 EIK 152 EIK 153

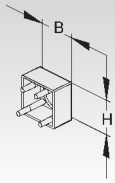

Endschutzring

	Modell-Nr.	Höhe H mm	Breite B mm	RAL-Farbe	EAN	Gewicht in kg pro 100 St.	Kleinste VPE
K04	**LER 16.016**	16	16	7021	887606	0,15	20 St.
K04	**LER 16.030**	16	30	7021	887637	0,21	20 St.
K04	**LER 26.030**	26	30	7021	887668	0,27	20 St.

In persönlichen Gefährdungsbereichen ist der Endschutzring anzuordnen!

Verwendbar für: Mini-Leitungsschutzkanäle LLK...

Aufgrund der getrennten Ausführung auch zum nachträglichen Einbau geeignet.

16 26 EIK 152 EIK 153

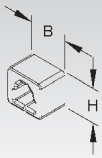

Leitungsschutzkanal

mit Bodenlochung, mit Deckel

	Modell-Nr.	Höhe H mm	Breite B mm	RAL-Farbe	EAN	Gewicht in kg pro 100 m	Kleinste VPE
S	**LLK 40.040**	40	40	—	508976	94,16	12 x 2 m
S	**LLK 40.060**	40	60	—	509003	147,00	6 x 2 m
S	**LLK 60.060**	60	60	—	509102	171,00	6 x 2 m
C	**LLK 40.040 R**	40	40	9010	813605	97,50	12 x 2 m
C	**LLK 40.040 W**	40	40	9001	509485	97,50	12 x 2 m
C	**LLK 40.060 R**	40	60	9010	509423	147,00	6 x 2 m
C	**LLK 40.060 W**	40	60	9001	509508	147,00	6 x 2 m
C	**LLK 60.060 R**	60	60	9010	509430	171,00	6 x 2 m
C	**LLK 60.060 W**	60	60	9001	509607	171,00	6 x 2 m
E3	**LLK 40.040 E3**	40	40	—	520268	94,76	12 x 2 m
E3	**LLK 40.060 E3**	40	60	—	520305	147,00	6 x 2 m
E3	**LLK 60.060 E3**	60	60	—	520404	184,26	6 x 2 m

Achtung: Unterschiedliche Lochbilder bei unterschiedlichen Breiten.
Der Potentialausgleich erfolgt bei den Kanälen untereinander über den Stoßstellenverbinder LST... (bitte gesondert bestellen), bei den Deckeln automatisch beim Aufrasten.

Lieferbar in Standard- und Sonderfarben.

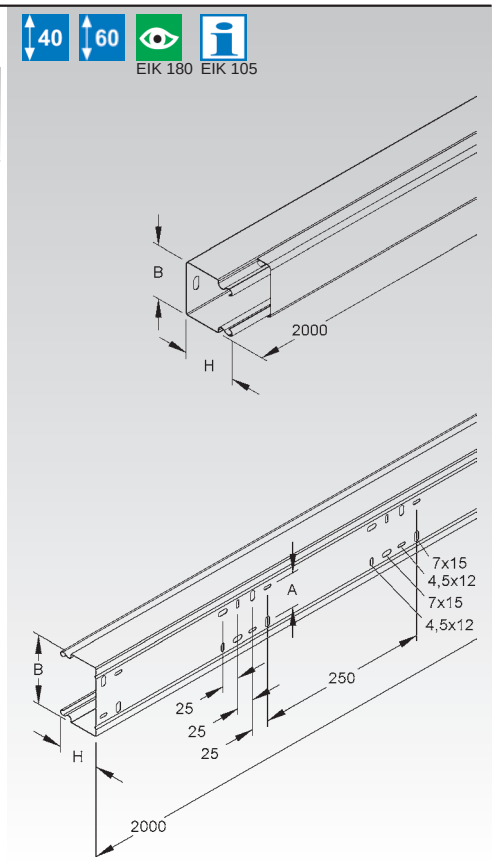

Leitungsschutzkanal

mit Bodenlochung, mit Deckel

	Modell-Nr.	Höhe H mm	Breite B mm	Lochabstand A mm	RAL-Farbe	EAN	Gewicht in kg pro 100 m	Kleinste VPE
S	**LLK 60.100**	60	100	50	—	509201	235,73	4 x 2 m
S	**LLK 60.150**	60	150	100	—	509300	332,00	2 x 2 m
S	**LLK 60.200**	60	200	150	—	509409	403,00	2 x 2 m
S	**LLK 80.080**	80	80	30	—	789702	233,70	4 x 2 m
S	**LLK 100.100**	100	100	50	—	789757	318,00	4 x 2 m
C	**LLK 60.100 R**	60	100	50	9010	509447	218,00	4 x 2 m
C	**LLK 60.100 W**	60	100	50	9001	509706	218,00	4 x 2 m
C	**LLK 60.150 R**	60	150	100	9010	509454	332,00	2 x 2 m
C	**LLK 60.150 W**	60	150	100	9001	509805	332,00	2 x 2 m
C	**LLK 60.200 R**	60	200	150	9010	509461	403,00	2 x 2 m
C	**LLK 60.200 W**	60	200	150	9001	509904	403,00	2 x 2 m
C	**LLK 80.080 R**	79	80	30	9010	813704	243,00	4 x 2 m
C	**LLK 80.080 W**	79	80	30	9001	789801	243,00	4 x 2 m
C	**LLK 100.100 R**	100	100	50	9010	813759	318,00	4 x 2 m
C	**LLK 100.100 W**	100	100	50	9001	789856	318,00	4 x 2 m

Achtung: Unterschiedliche Lochbilder bei unterschiedlichen Breiten.
Der Potentialausgleich erfolgt bei den Kanälen untereinander über den Stoßstellenverbinder LST... (bitte gesondert bestellen), bei den Deckeln automatisch beim Aufrasten.

Lieferbar in Standard- und Sonderfarben.

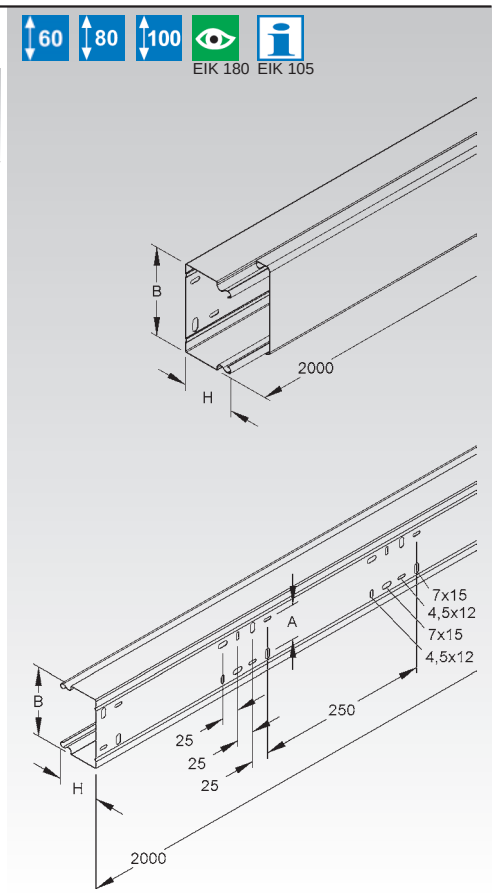

Leitungsschutzkanal

mit Bodenlochung, mit Deckel

	Modell-Nr.	Höhe H mm	Breite B mm	Lochabstand A mm	EAN	Gewicht in kg pro 100 m	Kleinste VPE
E3	**LLK 60.100 E3**	60	100	50	520503	249,63	4 x 2 m
E3	**LLK 60.200 E3**	60	200	150	520602	403,00	2 x 2 m
E3	**LLK 80.080 E3**	79	80	30	520626	249,90	4 x 2 m
E3	**LLK 100.100 E3**	100	100	50	520633	318,00	4 x 2 m
E3	**LLK 60.100/3 E3**	60	100	50	520558	248,66	4 x 3 m
E3	**LLK 100.100/3 E3**	100	100	50	881000	318,00	4 x 3 m

Achtung: Unterschiedliche Lochbilder bei unterschiedlichen Breiten.

Der Potentialausgleich erfolgt bei den Kanälen untereinander über den Stoßstellenverbinder LST... (bitte gesondert bestellen), bei den Deckeln automatisch beim Aufrasten.

60 80 100 EIK 180 EIK 105

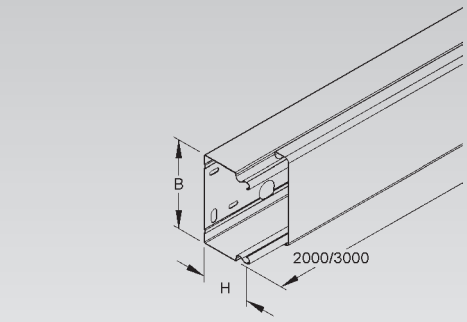

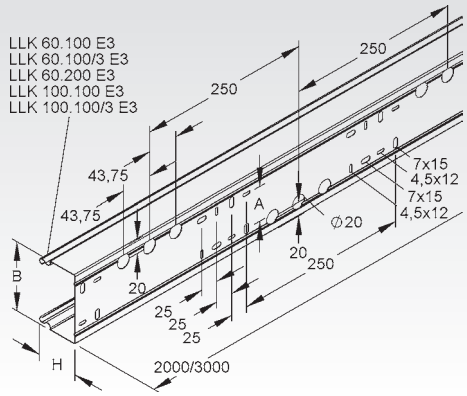

Leitungsschutzkanal

ohne Bodenlochung, mit Deckel

	Modell-Nr.	Höhe H mm	Breite B mm	RAL-Farbe	EAN	Gewicht in kg pro 100 m	Kleinste VPE
S	**LUK 40.040**	40	40	—	508921	80,0	12 x 2 m
S	**LUK 40.060**	40	60	—	700004	147,0	6 x 2 m
S	**LUK 60.060**	60	60	—	700103	171,0	6 x 2 m
S	**LUK 60.100**	60	100	—	700202	218,0	4 x 2 m
S	**LUK 60.150**	60	150	—	700301	332,0	2 x 2 m
S	**LUK 60.200**	60	200	—	700400	403,0	2 x 2 m
S	**LUK 80.080**	79	80	—	508938	262,0	4 x 2 m
S	**LUK 100.100**	100	100	—	508945	321,0	4 x 2 m
C	**LUK 40.040 W**	40	40	9001	508952	80,0	12 x 2 m
C	**LUK 40.060 W**	40	60	9001	700509	147,0	6 x 2 m
C	**LUK 60.060 W**	60	60	9001	700608	171,0	6 x 2 m
C	**LUK 60.100 W**	60	100	9001	700707	218,0	4 x 2 m
C	**LUK 60.150 W**	60	150	9001	700806	332,0	2 x 2 m
C	**LUK 60.200 W**	60	200	9001	700905	403,0	2 x 2 m
C	**LUK 80.080 W**	79	80	9001	792801	262,0	4 x 2 m
C	**LUK 100.100 W**	100	100	9001	508969	333,9	4 x 2 m
E3	**LUK 40.040 E3**	40	40	—	519880	80,0	12 x 2 m
E3	**LUK 40.060 E3**	40	60	—	519903	147,0	6 x 2 m
E3	**LUK 60.060 E3**	60	60	—	520008	171,0	6 x 2 m
E3	**LUK 60.100 E3**	60	100	—	520107	218,0	4 x 2 m
E3	**LUK 60.200 E3**	60	200	—	520206	403,0	2 x 2 m
E3	**LUK 80.080 E3**	79	80	—	520220	262,0	4 x 2 m
E3	**LUK 100.100 E3**	100	100	—	520244	318,0	4 x 2 m

Der Potentialausgleich erfolgt bei den Kanälen untereinander über den Stoßstellenverbinder LST... (bitte gesondert bestellen), bei den Deckeln automatisch beim Aufrasten.

Lieferbar in Standard- und Sonderfarben.

40 60 80 100 EIK 180 EIK 105

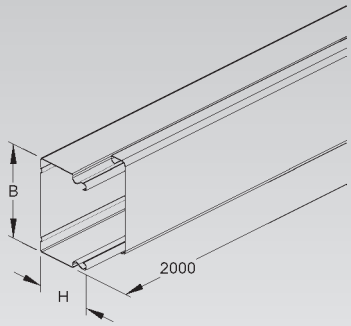

Stoßstellenverbinder

mit Flachstecker 6,3 mm

40 60 80 100 EIK 178

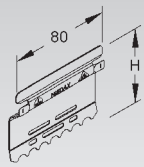

	Modell-Nr.	Höhe H mm	EAN	Gewicht in kg pro 100 St.	Kleinste VPE
S	**LST 40**	40	516506	1,77	20 St.
S	**LST 60**	60	516605	2,71	20 St.
S	**LST 80**	80	516643	3,70	20 St.
S	**LST 100**	100	516667	4,63	20 St.
E3	**LST 40 E3**	40	524006	1,88	20 St.
E3	**LST 60 E3**	60	524105	2,88	20 St.
E3	**LST 80 E3**	80	524129	3,85	20 St.
E3	**LST 100 E3**	100	524143	4,90	20 St.

verbindet die Kanalunterteile elektrisch und mechanisch in einem Arbeitsgang

Bedarf: 2 Stück je Stoßstelle

Verwendbar für: Leitungsschutzkanäle LLK... und LUK...

Deckelheber

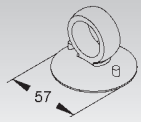

Modell-Nr.	Farbe ähnl. RAL	EAN	Gewicht in kg pro 100 St.	Kleinste VPE
DH 55	9005	417483	1,5	10 St.

zur schnellen Demontage der glatten Deckel ab 60 mm Breite

Trennprofilhalter

EIK 161

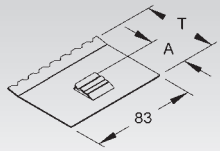

	Modell-Nr.	Tiefe T mm	Abstand A mm	EAN	Gewicht in kg pro 100 St.	Kleinste VPE
S	**TPH 60**	59	30	806003	3,44	20 St.
S	**TPH 80**	79	37	459278	3,00	20 St.
E3	**TPH 60 E3**	59	30	840007	3,08	20 St.
E3	**TPH 80 E3**	79	37	840052	4,50	20 St.

Verwendbar für: Gerätekanalunterteile GKU…, DKU… in den Seiten einsetzbar, Leitungsschutzkanäle LLK…, LUK… und Industriekanäle LUE…, LI... im Boden einsetzbar

Der Potentialausgleich erfolgt automatisch beim Einsetzen.

Trennprofilhalter

mit Zugentlastung

EIK 161 EIK 178

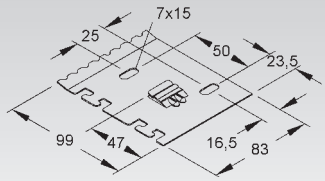

LZTP 100 / ... E3

	Modell-Nr.	Tiefe T mm	EAN	Gewicht in kg pro 100 St.	Kleinste VPE
S	**LZTP 100**	99	833009	5,48	20 St.
S	**LZTP 150**	149	833054	8,29	20 St.
S	**LZTP 200**	199	833108	11,10	20 St.
E3	**LZTP 100 E3**	99	840403	6,13	20 St.
E3	**LZTP 200 E3**	199	840458	12,41	20 St.

Achtung: Unterschiedliche Zeichnungen bei unterschiedlichen Tiefen.
Nähere Informationen siehe Montagehinweis.

Verwendbar für: Gerätekanalunterteile GKU…, DKU… in den Seiten einsetzbar, Leitungsschutzkanäle LLK…, LUK… und Industriekanäle LUE…, LI... im Boden einsetzbar

Der Potentialausgleich erfolgt automatisch beim Einsetzen.

Trennsteg aus Stahl

30 50 70 90 EIK 161 EIK 178

	Modell-Nr.	Höhe H mm	Tiefe T mm	EAN	Gewicht in kg pro 100 m	Kleinste VPE
S	**TPS 30**	11	30	459223	50,00	10 x 2 m
S	**TPS 50**	11	50	459247	48,31	10 x 2 m
S	**TPS 70**	11	70	459261	80,00	10 x 2 m
S	**TPS 90**	11	90	720309	71,72	10 x 2 m
E3	**TPS 50 E3**	11	50	459216	51,73	10 x 2 m
E3	**TPS 90 E3**	11	90	865406	76,86	10 x 2 m

zur Trennung von Leitungen und Kabel mit unterschiedlichen Funktionen und/oder Spannungen

Verwendbar für: Gerätekanalunterteile GKU…, DKU... mit Bodenlaschen, Leitungsschutzkanäle LLK…, LUK… und Industriekanäle LUE…, LI...

Der Potentialausgleich erfolgt automatisch beim Einklipsen.

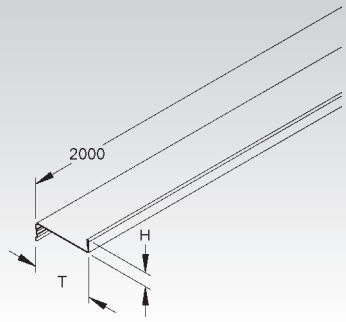

Außeneck 45°

mit Deckel

40 60 80 100

	Modell-Nr.	Höhe H mm	Breite B mm	RAL-Farbe	EAN	Gewicht in kg pro 100 St.	Kleinste VPE
S	**LUAB 40.040**	40	40	—	790609	17,92	8 St.
S	**LUAB 40.060**	40	60	—	512706	25,26	8 St.
S	**LUAB 60.060**	60	60	—	512805	35,12	8 St.
S	**LUAB 60.100**	60	100	—	512904	47,03	8 St.
S	**LUAB 60.150**	60	150	—	513000	69,80	4 St.
S	**LUAB 60.200**	60	200	—	513109	84,55	4 St.
S	**LUAB 80.080**	80	80	—	790708	48,59	4 St.
S	**LUAB 100.100**	100	100	—	790753	66,21	4 St.
C	**LUAB 40.040 W**	40	40	9001	790807	14,00	8 St.
C	**LUAB 40.060 W**	40	60	9001	513116	39,00	8 St.
C	**LUAB 60.060 W**	60	60	9001	513130	42,00	8 St.
C	**LUAB 60.100 W**	60	100	9001	513154	48,00	8 St.
C	**LUAB 60.150 W**	60	150	9001	513178	59,00	4 St.
C	**LUAB 60.200 W**	60	200	9001	513192	72,00	4 St.
C	**LUAB 80.080 W**	80	80	9001	790906	48,00	8 St.
C	**LUAB 100.100 W**	100	100	9001	790951	61,00	4 St.
E3	**LUAB 40.040 E3**	40	40	—	521968	19,00	1 St.
E3	**LUAB 40.060 E3**	40	60	—	522002	39,00	1 St.
E3	**LUAB 60.060 E3**	60	60	—	522101	42,00	1 St.
E3	**LUAB 60.100 E3**	60	100	—	522200	50,15	1 St.
E3	**LUAB 60.200 E3**	60	200	—	522309	72,00	1 St.
E3	**LUAB 80.080 E3**	80	80	—	522323	46,00	1 St.
E3	**LUAB 100.100 E3**	100	100	—	522347	57,00	1 St.

Verwendbar für: Leitungsschutzkanäle LLK... und LUK...

Der Potentialausgleich erfolgt bei den Kanälen untereinander über den Stoßstellenverbinder LST... (bitte gesondert bestellen), bei den Deckeln automatisch beim Aufrasten.

RAL 9010 reinweiß auf Anfrage lieferbar.

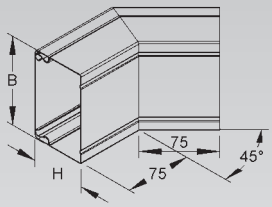

Inneneck 45°

mit Deckel

40 60 80 100

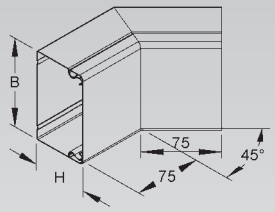

	Modell-Nr.	Höhe H mm	Breite B mm	RAL-Farbe	EAN	Gewicht in kg pro 100 St.	Kleinste VPE
S	**LUIB 40.040**	40	40	—	790203	16,60	8 St.
S	**LUIB 40.060**	40	60	—	512201	23,37	8 St.
S	**LUIB 60.060**	60	60	—	512300	36,00	8 St.
S	**LUIB 60.100**	60	100	—	512409	43,29	8 St.
S	**LUIB 60.150**	60	150	—	512508	65,67	4 St.
S	**LUIB 60.200**	60	200	—	512607	79,24	4 St.
S	**LUIB 80.080**	80	80	—	790302	46,00	8 St.
S	**LUIB 100.100**	100	100	—	790357	65,78	4 St.
C	**LUIB 40.040 W**	40	40	9001	790401	14,00	8 St.
C	**LUIB 40.060 W**	40	60	9001	512614	34,00	8 St.
C	**LUIB 60.060 W**	60	60	9001	512638	36,00	8 St.
C	**LUIB 60.100 W**	60	100	9001	512652	46,00	8 St.
C	**LUIB 60.150 W**	60	150	9001	512676	58,00	4 St.
C	**LUIB 60.200 W**	60	200	9001	512690	71,00	4 St.
C	**LUIB 80.080 W**	80	80	9001	790500	48,00	8 St.
C	**LUIB 100.100 W**	100	100	9001	790555	61,00	4 St.
E3	**LUIB 40.040 E3**	40	40	—	521562	14,00	1 St.
E3	**LUIB 40.060 E3**	40	60	—	521609	34,00	1 St.
E3	**LUIB 60.060 E3**	60	60	—	521708	36,00	1 St.
E3	**LUIB 60.100 E3**	60	100	—	521807	46,10	1 St.
E3	**LUIB 60.200 E3**	60	200	—	521906	71,00	1 St.
E3	**LUIB 80.080 E3**	80	80	—	521920	45,00	1 St.
E3	**LUIB 100.100 E3**	100	100	—	521944	56,00	1 St.

Verwendbar für: Leitungsschutzkanäle LLK... und LUK...

Der Potentialausgleich erfolgt bei den Kanälen untereinander über den Stoßstellenverbinder LST... (bitte gesondert bestellen), bei den Deckeln automatisch beim Aufrasten.

RAL 9010 reinweiß auf Anfrage lieferbar.

Vertikaleck 45°

mit Deckel

40 60 80 100

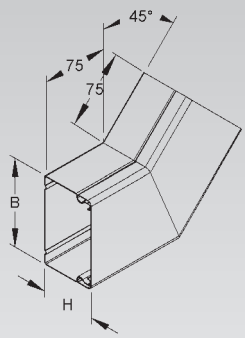

	Modell-Nr.	Höhe H mm	Breite B mm	RAL-Farbe	EAN	Gewicht in kg pro 100 St.	Kleinste VPE
S	**LUWB 40.040**	40	40	—	511648	16,82	8 St.
S	**LUWB 40.060**	40	60	—	511709	25,27	8 St.
S	**LUWB 60.060**	60	60	—	511808	34,09	8 St.
S	**LUWB 60.100**	60	100	—	511907	49,96	8 St.
S	**LUWB 60.150**	60	150	—	512003	81,92	4 St.
S	**LUWB 60.200**	60	200	—	512102	107,45	4 St.
S	**LUWB 80.080**	80	80	—	789900	47,97	8 St.
S	**LUWB 100.100**	100	100	—	789955	67,91	4 St.
C	**LUWB 40.040 W**	40	40	9001	790005	14,00	8 St.
C	**LUWB 40.060 W**	40	60	9001	512119	36,00	8 St.
C	**LUWB 60.060 W**	60	60	9001	512133	38,00	8 St.
C	**LUWB 60.100 W**	60	100	9001	512157	49,00	8 St.
C	**LUWB 60.150 W**	60	150	9001	512171	66,00	4 St.
C	**LUWB 60.200 W**	60	200	9001	512195	85,00	4 St.
C	**LUWB 80.080 W**	80	80	9001	790104	48,00	8 St.
C	**LUWB 100.100 W**	100	100	9001	790159	61,00	4 St.
E3	**LUWB 40.040 E3**	40	40	—	521142	14,00	1 St.
E3	**LUWB 40.060 E3**	40	60	—	521203	36,00	1 St.
E3	**LUWB 60.060 E3**	60	60	—	521302	38,00	1 St.
E3	**LUWB 60.100 E3**	60	100	—	521401	52,22	1 St.
E3	**LUWB 60.200 E3**	60	200	—	521500	85,00	1 St.
E3	**LUWB 80.080 E3**	80	80	—	521524	45,00	1 St.
E3	**LUWB 100.100 E3**	100	100	—	521548	56,00	1 St.

Verwendbar für: Leitungsschutzkanäle LLK... und LUK...

Der Potentialausgleich erfolgt bei den Kanälen untereinander über den Stoßstellenverbinder LST... (bitte gesondert bestellen), bei den Deckeln automatisch beim Aufrasten.

RAL 9010 reinweiß auf Anfrage lieferbar.

Außeneck 90°

mit Deckel

40 60 80 100

	Modell-Nr.	Höhe H mm	Breite B mm	RAL-Farbe	EAN	Gewicht in kg pro 100 St.	Kleinste VPE
S	**LUAC 40.040**	40	40	—	791804	22,34	8 St.
S	**LUAC 40.060**	40	60	—	514205	31,16	8 St.
S	**LUAC 60.060**	60	60	—	514304	43,50	8 St.
S	**LUAC 60.100**	60	100	—	514403	59,95	8 St.
S	**LUAC 60.150**	60	150	—	514502	87,95	4 St.
S	**LUAC 60.200**	60	200	—	514601	107,10	4 St.
S	**LUAC 80.080**	80	80	—	791903	62,11	8 St.
S	**LUAC 100.100**	100	100	—	791958	97,38	4 St.
C	**LUAC 40.040 W**	40	40	9001	792009	16,00	8 St.
C	**LUAC 40.060 W**	40	60	9001	514618	50,00	8 St.
C	**LUAC 60.060 W**	60	60	9001	514632	53,00	8 St.
C	**LUAC 60.100 W**	60	100	9001	514656	60,00	8 St.
C	**LUAC 60.150 W**	60	150	9001	514670	91,47	4 St.
C	**LUAC 60.200 W**	60	200	9001	514694	90,00	4 St.
C	**LUAC 80.080 W**	80	80	9001	792108	60,50	8 St.
C	**LUAC 100.100 W**	100	100	9001	792153	95,50	4 St.
E3	**LUAC 40.040 E3**	40	40	—	523160	16,00	1 St.
E3	**LUAC 40.060 E3**	40	60	—	523207	50,00	1 St.
E3	**LUAC 60.060 E3**	60	60	—	523306	53,00	1 St.
E3	**LUAC 60.100 E3**	60	100	—	523405	60,00	1 St.
E3	**LUAC 60.200 E3**	60	200	—	523504	90,00	1 St.
E3	**LUAC 80.080 E3**	80	80	—	523542	65,00	1 St.
E3	**LUAC 100.100 E3**	100	100	—	523566	98,00	1 St.

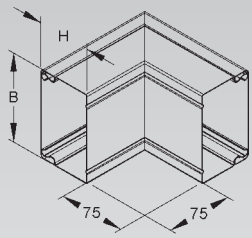

Verwendbar für: Leitungsschutzkanäle LLK... und LUK...

Der Potentialausgleich erfolgt bei den Kanälen untereinander über den Stoßstellenverbinder LST... (bitte gesondert bestellen), bei den Deckeln automatisch beim Aufrasten.

RAL 9010 reinweiß auf Anfrage lieferbar.

Außeneck 2x45°

ohne Bodenlochung, mit Deckel

60

	Modell-Nr.	Höhe H mm	Breite B mm	EAN	Gewicht in kg pro 100 St.	Kleinste VPE
E3	**LUAD 60.060 E3**	60	60	732708	63	1 St.
E3	**LUAD 60.100 E3**	60	100	732807	72	1 St.
E3	**LUAD 60.200 E3**	60	200	732906	108	1 St.

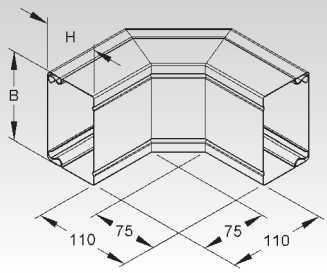

Verwendbar für: Leitungsschutzkanäle LLK... und LUK...

Der Potentialausgleich erfolgt bei den Kanälen untereinander über den Stoßstellenverbinder LST... (bitte gesondert bestellen), bei den Deckeln automatisch beim Aufrasten.

Außeneckeinsatz 90°

60 EIK 179 EIK 180

	Modell-Nr.	Höhe H mm	Breite B mm	RAL-Farbe	EAN	Gewicht in kg pro 100 St.	Kleinste VPE
S	**LUAE 60.060**	60	60	—	766901	18,0	8 St.
S	**LUAE 60.100**	60	100	—	767007	20,3	8 St.
S	**LUAE 60.150**	60	150	—	767106	23,5	4 St.
S	**LUAE 60.200**	60	200	—	767205	27,0	4 St.
C	**LUAE 60.060 W**	60	60	9001	767304	18,0	8 St.
C	**LUAE 60.100 W**	60	100	9001	767403	20,3	8 St.
C	**LUAE 60.150 W**	60	150	9001	767502	23,5	4 St.
C	**LUAE 60.200 W**	60	200	9001	767601	27,0	4 St.

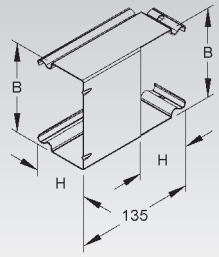

Verwendbar für: Leitungsschutzkanäle LLK... und LUK...

Der Potentialausgleich erfolgt bei den Kanälen untereinander über den Stoßstellenverbinder LST... (bitte gesondert bestellen), bei den Deckeln automatisch beim Aufrasten.

RAL 9010 reinweiß auf Anfrage lieferbar.

Inneneck 90°

mit Deckel

40 60 80 100

	Modell-Nr.	Höhe H mm	Breite B mm	RAL-Farbe	EAN	Gewicht in kg pro 100 St.	Kleinste VPE
S	**LUIC 40.040**	40	40	—	791408	19,32	8 St.
S	**LUIC 40.060**	40	60	—	513703	26,45	8 St.
S	**LUIC 60.060**	60	60	—	513802	37,74	8 St.
S	**LUIC 60.100**	60	100	—	513901	53,96	8 St.
S	**LUIC 60.150**	60	150	—	514007	80,33	4 St.
S	**LUIC 60.200**	60	200	—	514106	97,36	4 St.
S	**LUIC 80.080**	80	80	—	791507	56,15	8 St.
S	**LUIC 100.100**	100	100	—	791552	89,42	4 St.
C	**LUIC 40.040 W**	40	40	9001	791606	41,00	8 St.
C	**LUIC 40.060 W**	40	60	9001	514113	43,00	8 St.
C	**LUIC 60.060 W**	60	60	9001	514137	45,00	8 St.
C	**LUIC 60.100 W**	60	100	9001	514151	58,00	8 St.
C	**LUIC 60.150 W**	60	150	9001	514175	73,00	4 St.
C	**LUIC 60.200 W**	60	200	9001	514199	89,00	4 St.
C	**LUIC 80.080 W**	80	80	9001	791705	54,00	8 St.
C	**LUIC 100.100 W**	100	100	9001	791750	86,50	4 St.
E3	**LUIC 40.040 E3**	40	40	—	522781	19,00	1 St.
E3	**LUIC 40.060 E3**	40	60	—	522804	43,00	1 St.
E3	**LUIC 60.060 E3**	60	60	—	522903	45,00	1 St.
E3	**LUIC 60.100 E3**	60	100	—	523009	58,00	1 St.
E3	**LUIC 60.200 E3**	60	200	—	523108	89,00	1 St.
E3	**LUIC 80.080 E3**	80	80	—	523122	58,00	1 St.
E3	**LUIC 100.100 E3**	100	100	—	523146	74,00	1 St.

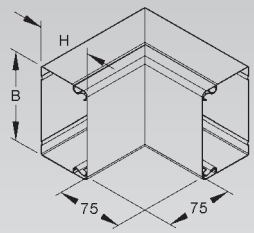

Verwendbar für: Leitungsschutzkanäle LLK... und LUK...

Der Potentialausgleich erfolgt bei den Kanälen untereinander über den Stoßstellenverbinder LST... (bitte gesondert bestellen), bei den Deckeln automatisch beim Aufrasten.

RAL 9010 reinweiß auf Anfrage lieferbar.

Inneneck 2x45°

ohne Bodenlochung, mit Deckel

60

	Modell-Nr.	Höhe H mm	Breite B mm	EAN	Gewicht in kg pro 100 St.	Kleinste VPE
E3	**LUID 60.060 E3**	60	60	732401	54,00	1 St.
E3	**LUID 60.100 E3**	60	100	732500	68,55	1 St.
E3	**LUID 60.200 E3**	60	200	732609	107,00	1 St.

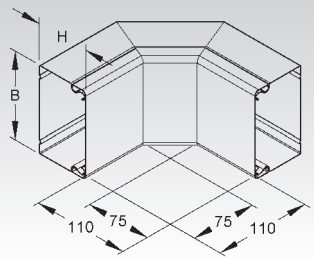

Verwendbar für: Leitungsschutzkanäle LLK... und LUK...

Der Potentialausgleich erfolgt bei den Kanälen untereinander über den Stoßstellenverbinder LST... (bitte gesondert bestellen), bei den Deckeln automatisch beim Aufrasten.

Inneneckeinsatz 90°

60

EIK 179

	Modell-Nr.	Höhe H mm	Breite B mm	RAL-Farbe	EAN	Gewicht in kg pro 100 St.	Kleinste VPE
S	**LUIE 60.060**	60	60	—	766109	19,0	8 St.
S	**LUIE 60.100**	60	100	—	766208	25,3	8 St.
S	**LUIE 60.150**	60	150	—	766307	33,0	4 St.
S	**LUIE 60.200**	60	200	—	766406	41,0	4 St.
C	**LUIE 60.060 W**	60	60	9001	766505	19,0	8 St.
C	**LUIE 60.100 W**	60	100	9001	766604	25,3	8 St.
C	**LUIE 60.150 W**	60	150	9001	766703	33,0	4 St.
C	**LUIE 60.200 W**	60	200	9001	766802	41,0	4 St.

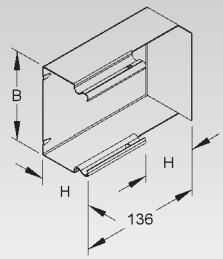

Verwendbar für: Leitungsschutzkanäle LLK... und LUK...

Der Potentialausgleich erfolgt bei den Kanälen untereinander über den Stoßstellenverbinder LST... (bitte gesondert bestellen), bei den Deckeln automatisch beim Aufrasten.

RAL 9010 reinweiß auf Anfrage lieferbar.

Vertikaleck 90°

mit Deckel

40 60 80 100

	Modell-Nr.	Höhe H mm	Breite B mm	RAL-Farbe	EAN	Gewicht in kg pro 100 St.	Kleinste VPE
S	**LUWC 40.040**	40	40	—	791002	19,24	8 St.
S	**LUWC 40.060**	40	60	—	513208	30,15	8 St.
S	**LUWC 60.060**	60	60	—	513307	39,91	8 St.
S	**LUWC 60.100**	60	100	—	513406	64,25	8 St.
S	**LUWC 60.150**	60	150	—	513505	112,68	4 St.
S	**LUWC 60.200**	60	200	—	513604	156,83	4 St.
S	**LUWC 80.080**	80	80	—	791101	60,48	8 St.
S	**LUWC 100.100**	100	100	—	791156	88,03	4 St.
C	**LUWC 40.040 W**	40	40	9001	791200	43,00	8 St.
C	**LUWC 40.060 W**	40	60	9001	513611	45,00	8 St.
C	**LUWC 60.060 W**	60	60	9001	513635	47,00	8 St.
C	**LUWC 60.100 W**	60	100	9001	513659	61,00	8 St.
C	**LUWC 60.150 W**	60	150	9001	513673	83,00	4 St.
C	**LUWC 60.200 W**	60	200	9001	513697	107,00	4 St.
C	**LUWC 80.080 W**	80	80	9001	791309	58,50	8 St.
C	**LUWC 100.100 W**	100	100	9001	791354	91,50	4 St.
E3	**LUWC 40.040 E3**	40	40	—	522361	16,00	1 St.
E3	**LUWC 40.060 E3**	40	60	—	522408	45,00	1 St.
E3	**LUWC 60.060 E3**	60	60	—	522507	47,00	1 St.
E3	**LUWC 60.100 E3**	60	100	—	522606	61,00	1 St.
E3	**LUWC 60.200 E3**	60	200	—	522705	107,00	1 St.
E3	**LUWC 80.080 E3**	80	80	—	522743	62,50	1 St.
E3	**LUWC 100.100 E3**	100	100	—	522767	83,00	1 St.

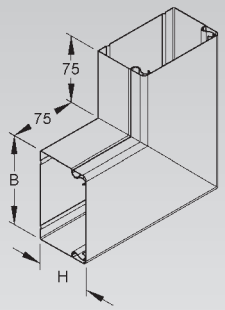

Verwendbar für: Leitungsschutzkanäle LLK... und LUK...

Der Potentialausgleich erfolgt bei den Kanälen untereinander über den Stoßstellenverbinder LST... (bitte gesondert bestellen), bei den Deckeln automatisch beim Aufrasten.

RAL 9010 reinweiß auf Anfrage lieferbar.

Vertikaleck 2x45°

ohne Bodenlochung, mit Deckel

60

	Modell-Nr.	Höhe H mm	Breite B mm	EAN	Gewicht in kg pro 100 St.	Kleinste VPE
E3	**LUWD 60.060 E3**	60	60	732104	57	1 St.
E3	**LUWD 60.100 E3**	60	100	732203	74	1 St.
E3	**LUWD 60.200 E3**	60	200	732302	128	1 St.

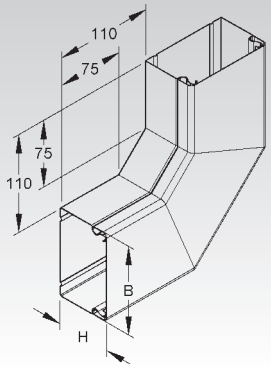

Verwendbar für: Leitungsschutzkanäle LLK... und LUK...

Der Potentialausgleich erfolgt bei den Kanälen untereinander über den Stoßstellenverbinder LST... (bitte gesondert bestellen), bei den Deckeln automatisch beim Aufrasten.

Vertikaleckeinsatz 90°

60 EIK 179 EIK 180

	Modell-Nr.	Höhe H mm	Breite B mm	RAL-Farbe	EAN	Gewicht in kg pro 100 St.	Kleinste VPE
S	**LUWE 60.060**	60	60	—	767700	21,07	8 St.
S	**LUWE 60.100**	60	100	—	767809	33,11	8 St.
S	**LUWE 60.150**	60	150	—	767908	51,68	4 St.
S	**LUWE 60.200**	60	200	—	768004	74,17	4 St.
C	**LUWE 60.060 W**	60	60	9001	768103	21,92	8 St.
C	**LUWE 60.100 W**	60	100	9001	768202	34,43	8 St.
C	**LUWE 60.150 W**	60	150	9001	768301	53,74	4 St.
C	**LUWE 60.200 W**	60	200	9001	768400	77,14	4 St.

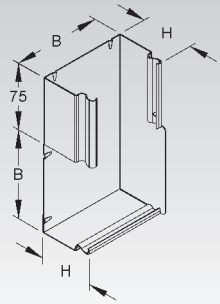

Verwendbar für: Leitungsschutzkanäle LLK... und LUK...

Der Potentialausgleich erfolgt bei den Kanälen untereinander über den Stoßstellenverbinder LST... (bitte gesondert bestellen), bei den Deckeln automatisch beim Aufrasten.

RAL 9010 reinweiß auf Anfrage lieferbar.

T-Stück

mit Deckel

	Modell-Nr.	Höhe H mm	Breite B mm	RAL-Farbe	EAN	Gewicht in kg pro 100 St.	Kleinste VPE
S	**LUTC 40.060**	40	60	—	514700	89,00	2 St.
S	**LUTC 60.060**	60	60	—	514809	60,00	2 St.
S	**LUTC 60.100**	60	100	—	514908	144,09	2 St.
S	**LUTC 60.150**	60	150	—	515004	199,65	1 St.
S	**LUTC 60.200**	60	200	—	515103	130,00	1 St.
S	**LUTC 80.080**	80	80	—	799800	90,00	1 St.
S	**LUTC 100.100**	100	100	—	799855	120,00	1 St.
C	**LUTC 40.060 W**	40	60	—	515110	89,00	2 St.
C	**LUTC 60.060 W**	60	60	—	515134	60,00	2 St.
C	**LUTC 60.100 W**	60	100	—	515158	80,00	2 St.
C	**LUTC 60.150 W**	60	150	—	515172	100,00	1 St.
C	**LUTC 60.200 W**	60	200	—	515196	130,00	2 St.
C	**LUTC 80.080 W**	80	80	—	813858	90,00	1 St.
C	**LUTC 100.100 W**	100	100	—	813902	120,00	1 St.
E3	**LUTC 40.060 E3**	40	60	—	523603	90,00	1 St.
E3	**LUTC 60.060 E3**	60	60	—	523702	60,00	1 St.
E3	**LUTC 60.100 E3**	60	100	—	523801	80,00	1 St.
E3	**LUTC 60.200 E3**	60	200	—	523900	130,00	1 St.
E3	**LUTC 80.080 E3**	80	80	—	798704	80,00	1 St.
E3	**LUTC 100.100 E3**	100	100	—	798728	110,00	1 St.

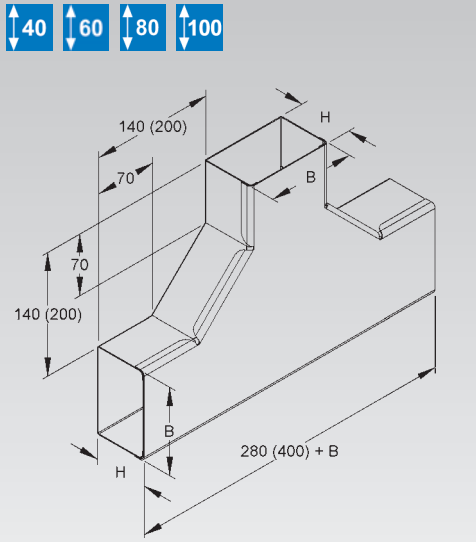

Durchgehende Kanalgröße B = abgehende Kanalgröße B
Die Werte in Klammern beziehen sich auf die Modelle LUTC 80.080 und LUTC 100.100

Verwendbar für: Leitungsschutzkanäle LLK... und LUK...

Der Potentialausgleich erfolgt bei den Kanälen untereinander über den Stoßstellenverbinder LST... (bitte gesondert bestellen), bei den Deckeln automatisch beim Aufrasten.

RAL 9010 reinweiß auf Anfrage lieferbar.

T-Stück

mit Deckel

	Modell-Nr.	Höhe H mm	Breite B mm	Breite des Abgangs A mm	RAL-Farbe	EAN	Gewicht in kg pro 100 St.	Kleinste VPE
S	**LUT 40.040.040**	40	40	40	—	792207	33,52	2 St.
S	**LUT 40.060.040**	40	60	40	—	792252	46,65	2 St.
S	**LUT 60.060.060**	60	60	60	—	515202	61,49	2 St.
S	**LUT 60.100.060**	60	100	60	—	515301	82,85	2 St.
S	**LUT 60.100.100**	60	100	100	—	515400	81,12	2 St.
S	**LUT 60.150.060**	60	150	60	—	515509	123,13	2 St.
S	**LUT 60.150.100**	60	150	100	—	515608	121,07	2 St.
S	**LUT 60.150.150**	60	150	150	—	515707	118,49	2 St.
S	**LUT 60.200.060**	60	200	60	—	515806	148,71	2 St.
S	**LUT 60.200.100**	60	200	100	—	515905	146,64	2 St.
S	**LUT 60.200.150**	60	200	150	—	516001	144,07	2 St.
S	**LUT 60.200.200**	60	200	200	—	516100	141,49	2 St.
S	**LUT 80.080.080**	80	80	80	—	792306	82,14	2 St.
S	**LUT 100.100.100**	100	100	100	—	792351	110,11	2 St.
C	**LUT 40.040.040 W**	40	40	40	9001	792405	34,87	2 St.
C	**LUT 40.060.040 W**	40	60	40	9001	792450	48,52	2 St.
C	**LUT 60.060.060 W**	60	60	60	9001	709205	63,95	2 St.
C	**LUT 60.100.060 W**	60	100	60	9001	516117	86,16	2 St.
C	**LUT 60.100.100 W**	60	100	100	9001	709304	84,36	2 St.
C	**LUT 60.150.060 W**	60	150	60	9001	516124	128,06	2 St.
C	**LUT 60.150.100 W**	60	150	100	9001	516131	125,91	2 St.
C	**LUT 60.150.150 W**	60	150	150	9001	709403	123,23	2 St.
C	**LUT 60.200.060 W**	60	200	60	9001	516148	154,65	2 St.
C	**LUT 60.200.100 W**	60	200	100	9001	516155	152,51	2 St.
C	**LUT 60.200.150 W**	60	200	150	9001	516162	149,83	2 St.
C	**LUT 60.200.200 W**	60	200	200	9001	709502	147,15	2 St.
C	**LUT 80.080.080 W**	80	80	80	9001	516186	85,42	2 St.
C	**LUT 100.100.100 W**	100	100	100	9001	516193	114,51	2 St.
E3	**LUT 40.040.040 E3**	40	40	40	—	523924	33,82	2 St.
E3	**LUT 40.060.040 E3**	40	60	40	—	523948	47,03	2 St.
E3	**LUT 60.060.060 E3**	60	60	60	—	798803	64,66	2 St.
E3	**LUT 60.100.060 E3**	60	100	60	—	798810	88,90	2 St.
E3	**LUT 60.100.100 E3**	60	100	100	—	798827	87,04	2 St.
E3	**LUT 60.200.060 E3**	60	200	60	—	798834	133,90	2 St.
E3	**LUT 60.200.100 E3**	60	200	100	—	798841	132,04	2 St.
E3	**LUT 60.200.200 E3**	60	200	200	—	798858	127,40	2 St.
E3	**LUT 80.080.080 E3**	80	80	80	—	523962	88,13	2 St.
E3	**LUT 100.100.100 E3**	100	100	100	—	523986	104,95	2 St.

40 60 80 100

EIK 179

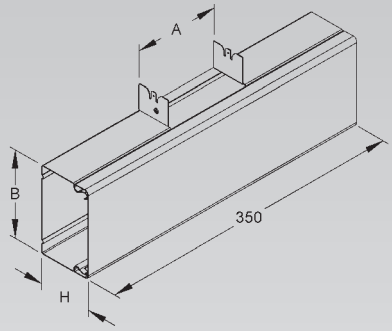

H x B = Höhe x Breite der Hauptrichtung
A = Breite des Abganges (Höhe wie bei der Hauptrichtung)

Verwendbar für: Leitungsschutzkanäle LLK... und LUK...

Der Potentialausgleich erfolgt bei den Kanälen untereinander über den Stoßstellenverbinder LST... und/oder der Potentialausgleichsleitung GSLH... (bitte gesondert bestellen), bei den Deckeln automatisch beim Aufrasten.

RAL 9010 reinweiß auf Anfrage lieferbar.

Endabschlussdeckel

40 60 80 100

	Modell-Nr.	Höhe H mm	Breite B mm	RAL-Farbe	EAN	Gewicht in kg pro 100 St.	Kleinste VPE
S	**LED 40.040**	40	40	—	517763	1,70	6 St.
S	**LED 40.060**	40	60	—	517800	2,50	6 St.
S	**LED 60.060**	60	60	—	517909	3,88	6 St.
S	**LED 60.100**	60	100	—	518005	5,62	6 St.
S	**LED 60.150**	60	150	—	518104	7,81	6 St.
S	**LED 60.200**	60	200	—	518203	9,99	6 St.
S	**LED 80.080**	80	80	—	792504	6,32	6 St.
S	**LED 100.100**	100	100	—	792559	10,00	6 St.
C	**LED 40.040 R**	40	40	9010	832804	1,70	6 St.
C	**LED 40.040 W**	40	40	9001	792603	1,70	6 St.
C	**LED 40.060 R**	40	60	9010	832835	2,50	6 St.
C	**LED 40.060 W**	40	60	9001	708208	2,50	6 St.
C	**LED 60.060 R**	60	60	9010	832866	4,04	6 St.
C	**LED 60.060 W**	60	60	9001	708307	4,04	6 St.
C	**LED 60.100 R**	60	100	9010	832897	5,85	6 St.
C	**LED 60.100 W**	60	100	9001	708406	5,85	6 St.
C	**LED 60.150 R**	60	150	9010	832927	8,12	6 St.
C	**LED 60.150 W**	60	150	9001	708505	8,12	6 St.
C	**LED 60.200 R**	60	200	9010	832958	10,39	6 St.
C	**LED 60.200 W**	60	200	9001	708604	10,39	6 St.
C	**LED 80.080 R**	80	80	9010	832972	6,57	10 St.
C	**LED 80.080 W**	80	80	9001	792658	6,57	10 St.
C	**LED 100.100 R**	100	100	9010	832996	10,00	6 St.
C	**LED 100.100 W**	100	100	9001	792702	10,00	6 St.
E3	**LED 40.040 E3**	40	40	—	524167	1,94	6 St.
E3	**LED 40.060 E3**	40	60	—	524204	2,50	6 St.
E3	**LED 60.060 E3**	60	60	—	524303	4,16	6 St.
E3	**LED 60.100 E3**	60	100	—	524402	6,04	6 St.
E3	**LED 60.200 E3**	60	200	—	524501	10,72	6 St.
E3	**LED 80.080 E3**	80	80	—	524549	6,79	6 St.
E3	**LED 100.100 E3**	100	100	—	524563	10,00	6 St.

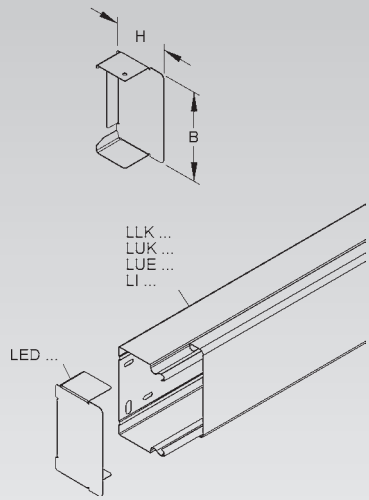

Verwendbar für: Leitungsschutzkanäle LLK..., LUK... und Industriekanäle LUE 60..., LI 60...
Leitungsschutzkanäle LLK..., LUK... und Industriekanäle LUE..., LI...
Der Potentialausgleich erfolgt automatisch beim Einschieben.

Kabelhalteklammer

60 80 100 EIK 178

	Modell-Nr.	Höhe H mm	Breite B mm	EAN	Gewicht in kg pro 100 St.	Kleinste VPE
E2	**LHS 60.100 E2**	60	55	517206	2,03	20 St.
E2	**LHS 60.150 E2**	60	105	517305	2,99	20 St.
E2	**LHS 60.200 E2**	60	155	517404	3,95	20 St.
E2	**LHS 80.080 E2**	80	35	517442	2,40	20 St.
E2	**LHS 100.100 E2**	100	55	517466	3,40	20 St.

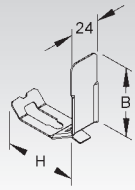

Verwendbar für: Leitungsschutzkanäle LLK..., LUK... und Industriekanäle LUE 60... und LI 60...

Endschutzring

40 60 80 100 EIK 152 EIK 153

	Modell-Nr.	Höhe H mm	Breite B mm	RAL-Farbe	EAN	Gewicht in kg pro 100 St.	Kleinste VPE
K04	**LER 40.040**	40	40	7021	865109	0,33	10 St.
K04	**LER 40.060**	40	60	7021	865154	0,40	10 St.
K04	**LER 60.060**	60	60	7021	865208	0,49	10 St.
K04	**LER 60.100**	60	100	7021	865253	0,65	10 St.
K04	**LER 80.080**	80	80	7021	887705	1,23	10 St.
K04	**LER 100.100**	100	100	7021	887750	1,54	10 St.

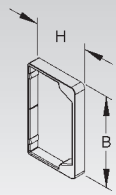

In persönlichen Gefährdungsbereichen ist der Endschutzring anzuordnen!
Verwendbar für: Leitungsschutzkanäle LLK..., LUK... und Industriekanäle LUE 60..., LI 60...
Aufgrund der getrennten Ausführung auch zum nachträglichen Einbau geeignet.

Endschutzring

	Modell-Nr.	Höhe H mm	Breite B mm	Farbe	EAN	Gewicht in kg pro 100 St.	Kleinste VPE
K10	**LES 60.150**	60	150	schwarz	518258	4,71	10 St.
K10	**LES 60.200**	60	200	schwarz	518265	5,85	10 St.

60 EIK 152 EIK 153

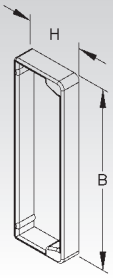

In persönlichen Gefährdungsbereichen ist der Endschutzring anzuordnen!

Verwendbar für: Leitungsschutzkanäle LLK..., LUK... und Industriekanäle LUE..., LI ...

Systemübersicht der Industriekanäle 60

SYSTEM	Industriekanal, ungelocht	**LUE 60**	EIK 132
	Industriekanal, gelocht	**LI 60**	EIK 132
ZUBEHÖR	Deckel	**LD**	EIK 132
	Universalverbinder	**LIV 60**	EIK 133
	Kabelschutzring	**KSR 20+30 A**	EIK 133
	Deckelheber	**DH 55**	EIK 133
	Trennsteg	**TPS 50**	EIK 133
	Trennsteg	**RW 60**	EIK 134
	Trennprofilhalter	**TPH 60**	EIK 134
	Trennprofilhalter, mit Zugentlastung	**LZTP**	EIK 134
	Außeneck 45°	**LEAB 60**	EIK 134
	Inneneck 45°	**LEIB 60**	EIK 134
	Vertikaleck 45°	**LEWB 60**	EIK 135
	Außeneck 90°	**LEAC 60**	EIK 135
	Inneneck 90°	**LEIC 60**	EIK 135
	Vertikaleck 90°	**LEWC 60**	EIK 135
	Endabschlussdeckel	**LED 60**	EIK 136
	Kabelhalteklammer	**LHS 60**	EIK 136
	Endschutzring	**LER 60**	EIK 136
	Endschutzring	**LES 60**	EIK 136
	Potentialausgleichsleitung	**GLS 150**	EIK 136
	Potentialausgleichsleitung	**GSLH 200**	EIK 137
	Flachstecker	**GSLS 63**	EIK 137

Alle Formstücke inkl. Deckel.

Die Deckel für die Kanäle bitte gesondert bestellen.

S LUE 60.060

Kabelfassungsvermögen:
ca. 2980 mm²

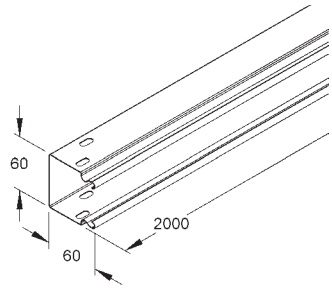

S LI 60.060

Kabelfassungsvermögen:
ca. 2980 mm²

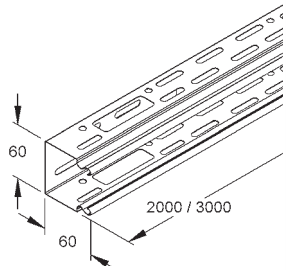

S LUE 60.100

Kabelfassungsvermögen:
ca. 5340 mm²

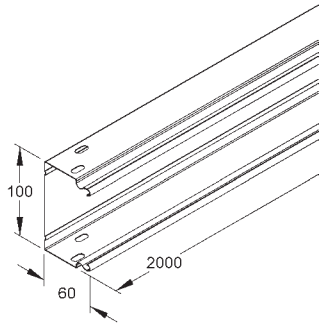

S LI 60.100

Kabelfassungsvermögen:
ca. 5340 mm²

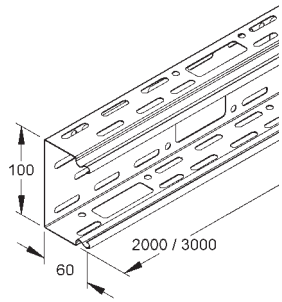

S LUE 60.150

Kabelfassungsvermögen:
ca. 8290 mm²

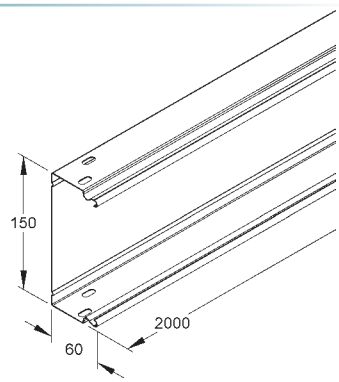

S LI 60.150

Kabelfassungsvermögen:
ca. 8290 mm²

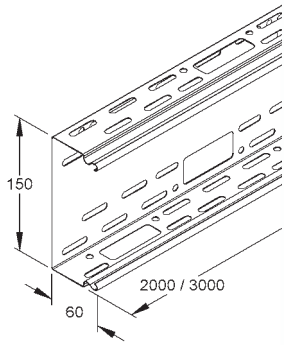

S LUE 60.200

Kabelfassungsvermögen:
ca. 11240 mm²

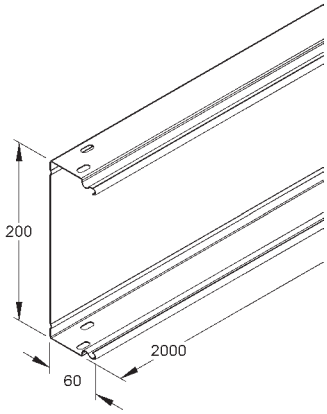

S LI 60.200

Kabelfassungsvermögen:
ca. 11240 mm²

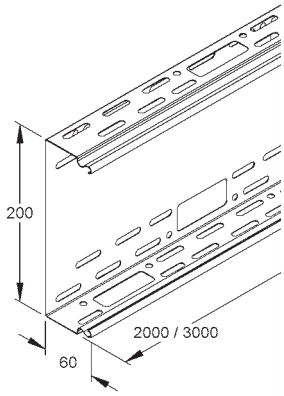

Industriekanal

ungelocht, jedoch mit Schraubverbinderlochung, ohne Deckel

	Modell-Nr.	Höhe H mm	Breite B mm	EAN	Gewicht in kg pro 100 m	Kleinste VPE
S	**LUE 60.060**	60	60	532728	120,56	2 m
S	**LUE 60.100**	60	100	532742	145,05	2 m
S	**LUE 60.150**	60	150	532766	208,76	2 m
S	**LUE 60.200**	60	200	532780	244,08	2 m

Der Potentialausgleich erfolgt über den Stoßstellenverbinder LIV 60 (bitte gesondert bestellen).

60 EIK 105

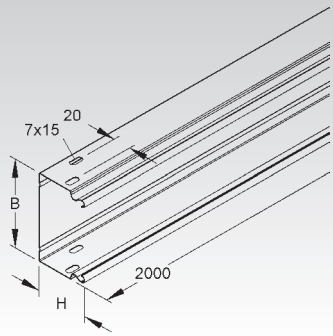

Industriekanal

gelocht, ohne Deckel

	Modell-Nr.	Höhe H mm	Breite B mm	Länge L mm	EAN	Gewicht in kg pro 100 m	Kleinste VPE
S	**LI 60.060**	60	60	2000	531905	99,68	2 m
S	**LI 60.100**	60	100	2000	532001	137,28	2 m
S	**LI 60.150**	60	150	2000	532100	172,61	2 m
S	**LI 60.200**	60	200	2000	532209	208,02	2 m

Achtung: Unterschiedliche Lochbilder bei unterschiedlichen Breiten.
Nähere Informationen siehe Montagehinweis.
Durch die versetzt angeordnete Seiten- und Bodenlochung ist eine stufenlose Befestigung und Anbindung der Systembauteile möglich.
Für die Kabel-und Leitungsdurchführung sind Bodenauslässe der Größe 30x65 mm und Seitenauslässe der Größe 20x65 mm eingebracht.
Der Potentialausgleich erfolgt über den Stoßstellenverbinder LIV 60 (bitte gesondert bestellen).

LI 60.300 auf Anfrage lieferbar.
Industriekanäle auch in 3 m lieferbar.

60 EIK 105 EIK 181

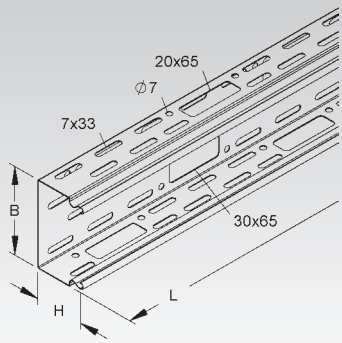

Deckel

	Modell-Nr.	Breite B mm	EAN	Gewicht in kg pro 100 m	Kleinste VPE
S	**LD 60**	60	508501	54,45	2 m
S	**LD 100**	100	508600	90,96	2 m
S	**LD 150**	150	508808	143,68	2 m
S	**LD 200**	200	508907	179,01	2 m

Verwendbar für: Industriekanäle LUE... und LI...

EIK 180

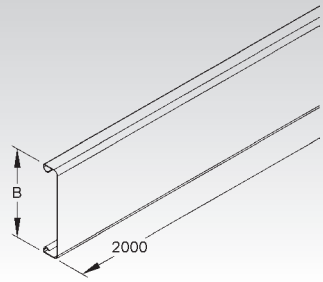

Universalverbinder

formbarer Schraubverbinder, asymmetrisch

	Modell-Nr.	Zubehör inkl.	EAN	Gewicht in kg pro 100 St.	Kleinste VPE
S	**LIV 60**	4 FLM 6x12	532704	9,35	20 St.

verbindet die Kanalunterteile elektrisch und mechanisch in einem Arbeitsgang

Bedarf: 2 Stück je Stoßstelle

Verwendbar für: Industriekanäle LUE... und LI...

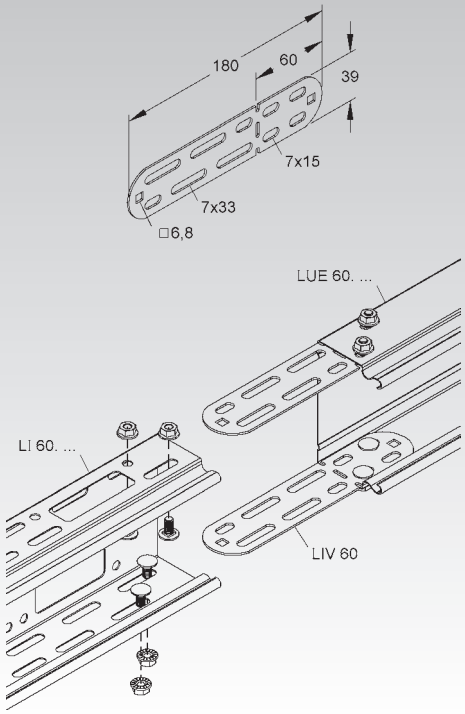

Kabelschutzring

mit UV-Schutz

	Modell-Nr.	Farbe	Lichtes Innenmaß H mm	Lichtes Innenmaß B mm	EAN	Gewicht in kg pro 100 St.	Kleinste VPE
K04	**KSR 20 A**	schwarz	14,5	58	946761	0,32	20 St.
K04	**KSR 30 A**	schwarz	24,0	58	946778	0,38	20 St.

zum Schutz der Kabel vor Beschädigungen an den Auslassöffnungen

In persönlichen Gefährdungsbereichen ist der Kabelschutzring anzuordnen!

Verwendbar für: Industriekanäle LI..., Gerätekanalunterteile DKU..., DAU... Formstücke DKT... und Automateneinbaueinheit AEE 78-10 C

EIK 152 EIK 153

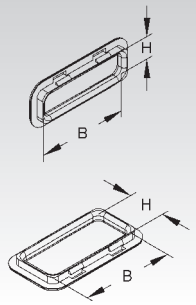

Deckelheber

Modell-Nr.	Farbe ähnl. RAL	EAN	Gewicht in kg pro 100 St.	Kleinste VPE
DH 55	9005	417483	1,5	10 St.

zur schnellen Demontage der glatten Deckel ab 60 mm Breite

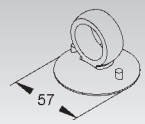

Trennsteg aus Stahl

	Modell-Nr.	Höhe H mm	Tiefe T mm	EAN	Gewicht in kg pro 100 m	Kleinste VPE
S	**TPS 50**	11	50	459247	48,31	10 x 2 m

zur Trennung von Leitungen und Kabel mit unterschiedlichen Funktionen und/oder Spannungen

Verwendbar für: Gerätekanalunterteile GKU…, DKU... mit Bodenlaschen, Leitungsschutzkanäle LLK…, LUK… und Industriekanäle LUE…, LI...

Der Potentialausgleich erfolgt automatisch beim Einklipsen.

50

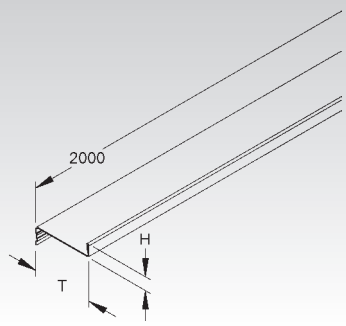

Trennsteg

	Modell-Nr.	Höhe H mm	Mat.-Stärke t mm	Zubehör inkl.	EAN	Gewicht in kg pro 100 m	Kleinste VPE
S	**RW 60**	55	0,75	4 FLM 6x12	225002	49,85	10 x 3 m

zur Trennung von Leitungen und Kabel mit unterschiedlichen Funktionen und/oder Spannungen

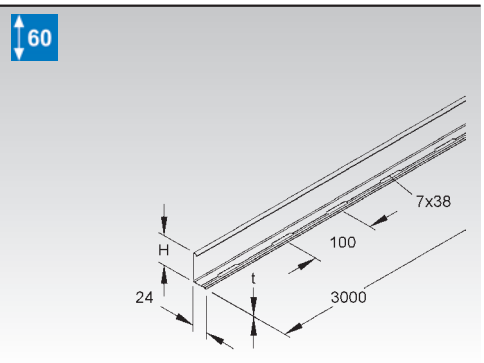

Trennprofilhalter

	Modell-Nr.	Tiefe T mm	Abstand A mm	EAN	Gewicht in kg pro 100 St.	Kleinste VPE
S	**TPH 60**	59	30	806003	3,44	20 St.

Verwendbar für: Gerätekanalunterteile GKU…, DKU… in den Seiten einsetzbar, Leitungsschutzkanäle LLK…, LUK… und Industriekanäle LUE…, LI... im Boden einsetzbar
Der Potentialausgleich erfolgt automatisch beim Einsetzen.

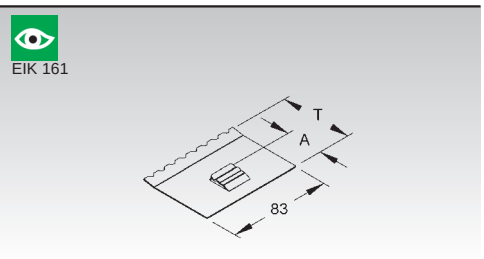

Trennprofilhalter

mit Zugentlastung

	Modell-Nr.	Tiefe T mm	EAN	Gewicht in kg pro 100 St.	Kleinste VPE
S	**LZTP 100**	99	833009	5,48	20 St.
S	**LZTP 150**	149	833054	8,29	20 St.
S	**LZTP 200**	199	833108	11,10	20 St.

Achtung: Unterschiedliche Zeichnungen bei unterschiedlichen Tiefen.
Nähere Informationen siehe Montagehinweis.

Verwendbar für: Gerätekanalunterteile GKU…, DKU… in den Seiten einsetzbar, Leitungsschutzkanäle LLK…, LUK… und Industriekanäle LUE…, LI... im Boden einsetzbar
Der Potentialausgleich erfolgt automatisch beim Einsetzen.

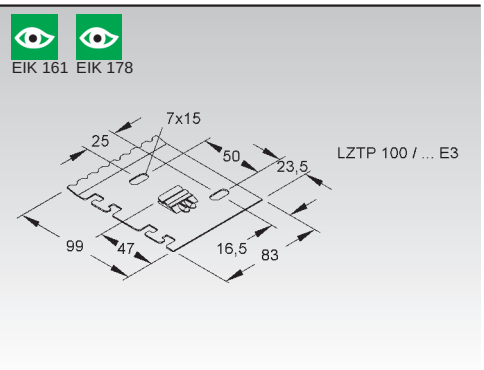

Außeneck 45°

mit Schraubverbinderlochung, mit Deckel

	Modell-Nr.	Höhe H mm	Breite B mm	EAN	Gewicht in kg pro 100 St.	Kleinste VPE
S	**LEAB 60.060**	60	60	534807	34,67	8 St.
S	**LEAB 60.100**	60	100	534906	46,58	8 St.
S	**LEAB 60.150**	60	150	535002	69,27	4 St.
S	**LEAB 60.200**	60	200	535101	84,02	4 St.

Verwendbar für: Industriekanäle LUE... und LI...
Der Potentialausgleich erfolgt über den Stoßstellenverbinder LIV 60 (bitte gesondert bestellen).

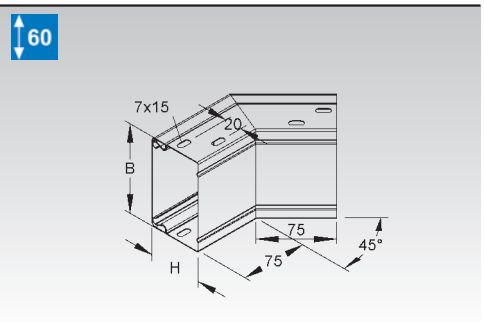

Inneneck 45°

mit Schraubverbinderlochung, mit Deckel

	Modell-Nr.	Höhe H mm	Breite B mm	EAN	Gewicht in kg pro 100 St.	Kleinste VPE
S	**LEIB 60.060**	60	60	534401	32,35	8 St.
S	**LEIB 60.100**	60	100	534500	42,84	8 St.
S	**LEIB 60.150**	60	150	534609	65,14	4 St.
S	**LEIB 60.200**	60	200	534708	78,70	8 St.

Verwendbar für: Industriekanäle LUE... und LI...
Der Potentialausgleich erfolgt über den Stoßstellenverbinder LIV 60 (bitte gesondert bestellen).

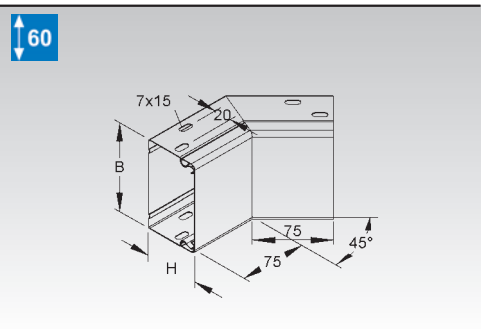

Flachwinkel 45°

mit Schraubverbinderlochung, mit Deckel

	Modell-Nr.	Höhe H mm	Breite B mm	EAN	Gewicht in kg pro 100 St.	Kleinste VPE
S	**LEWB 60.060**	60	60	534005	33,64	4 St.
S	**LEWB 60.100**	60	100	534104	49,51	4 St.
S	**LEWB 60.150**	60	150	534203	81,38	4 St.
S	**LEWB 60.200**	60	200	534302	106,91	4 St.

Verwendbar für: Industriekanäle LUE... und LI...

Der Potentialausgleich erfolgt über den Stoßstellenverbinder LIV 60 (bitte gesondert bestellen).

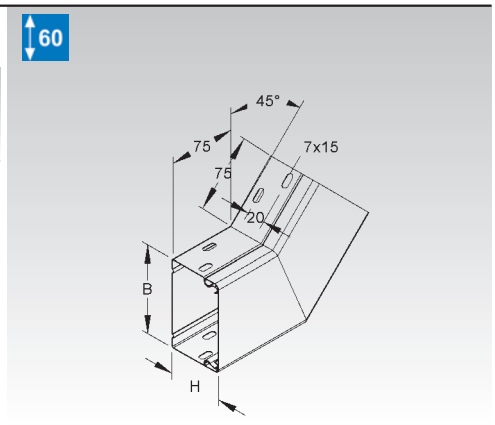

Außeneck 90°

mit Schraubverbinderlochung, mit Deckel

	Modell-Nr.	Höhe H mm	Breite B mm	EAN	Gewicht in kg pro 100 St.	Kleinste VPE
S	**LEAC 60.060**	60	60	533602	42,80	8 St.
S	**LEAC 60.100**	60	100	533701	59,51	8 St.
S	**LEAC 60.150**	60	150	533800	87,42	4 St.
S	**LEAC 60.200**	60	200	533909	106,56	8 St.

Verwendbar für: Industriekanäle LUE... und LI...

Der Potentialausgleich erfolgt über den Stoßstellenverbinder LIV 60 (bitte gesondert bestellen).

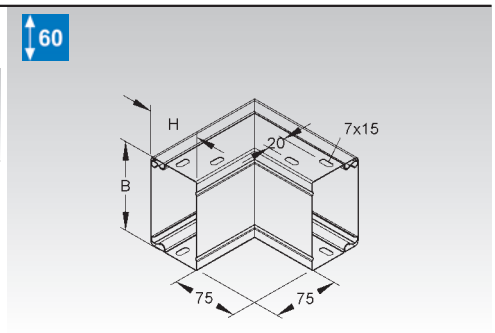

Inneneck 90°

mit Schraubverbinderlochung, mit Deckel

	Modell-Nr.	Höhe H mm	Breite B mm	EAN	Gewicht in kg pro 100 St.	Kleinste VPE
S	**LEIC 60.060**	60	60	533206	37,29	8 St.
S	**LEIC 60.100**	60	100	533305	53,52	8 St.
S	**LEIC 60.150**	60	150	533404	79,80	4 St.
S	**LEIC 60.200**	60	200	533503	96,82	4 St.

Verwendbar für: Industriekanäle LUE... und LI...

Der Potentialausgleich erfolgt über den Stoßstellenverbinder LIV 60 (bitte gesondert bestellen).

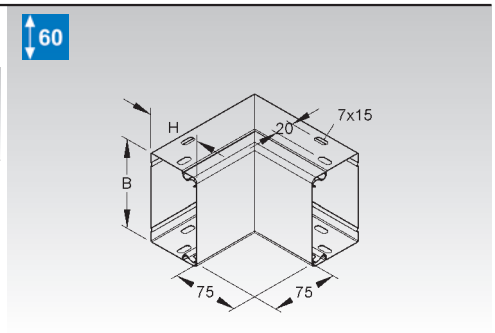

Flachwinkel 90°

mit Schraubverbinderlochung, mit Deckel

	Modell-Nr.	Höhe H mm	Breite B mm	EAN	Gewicht in kg pro 100 St.	Kleinste VPE
S	**LEWC 60.060**	60	60	532803	39,47	8 St.
S	**LEWC 60.100**	60	100	532902	63,81	8 St.
S	**LEWC 60.150**	60	150	533008	112,15	4 St.
S	**LEWC 60.200**	60	200	533107	156,30	4 St.

Verwendbar für: Industriekanäle LUE... und LI...

Der Potentialausgleich erfolgt über den Stoßstellenverbinder LIV 60 (bitte gesondert bestellen).

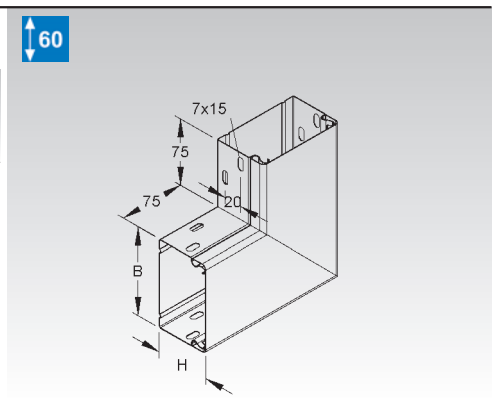

Endabschlussdeckel

	Modell-Nr.	Höhe H mm	Breite B mm	EAN	Gewicht in kg pro 100 St.	Kleinste VPE
S	**LED 60.060**	60	60	517909	3,88	6 St.
S	**LED 60.100**	60	100	518005	5,62	6 St.
S	**LED 60.150**	60	150	518104	7,81	6 St.
S	**LED 60.200**	60	200	518203	9,99	6 St.

Verwendbar für: Leitungsschutzkanäle LLK..., LUK... und Industriekanäle LUE 60..., LI 60...
Der Potentialausgleich erfolgt automatisch beim Einschieben.

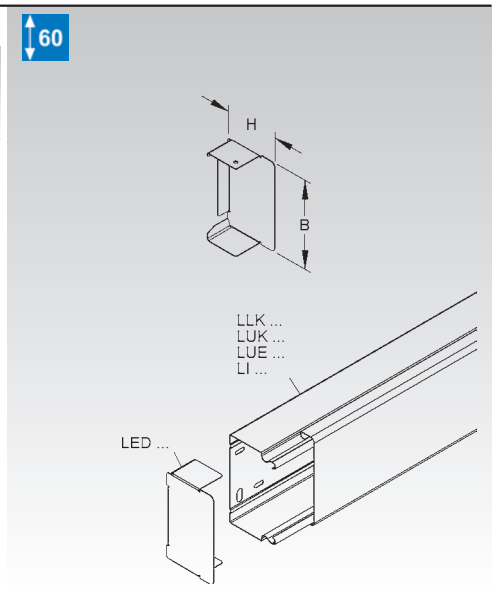

Kabelhalteklammer

	Modell-Nr.	Höhe H mm	Breite B mm	EAN	Gewicht in kg pro 100 St.	Kleinste VPE
E2	**LHS 60.100 E2**	60	55	517206	2,03	20 St.
E2	**LHS 60.150 E2**	60	105	517305	2,99	20 St.
E2	**LHS 60.200 E2**	60	155	517404	3,95	20 St.

Verwendbar für: Leitungsschutzkanäle LLK..., LUK... und Industriekanäle LUE 60... und LI 60...

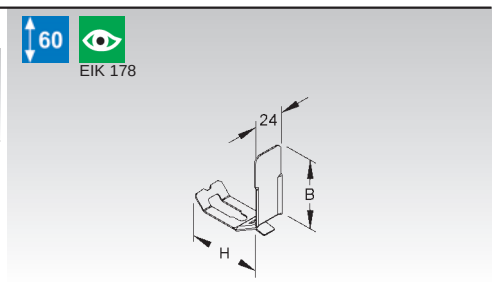

Endschutzring

	Modell-Nr.	Höhe H mm	Breite B mm	RAL-Farbe	EAN	Gewicht in kg pro 100 St.	Kleinste VPE
K04	**LER 60.060**	60	60	7021	865208	0,49	10 St.
K04	**LER 60.100**	60	100	7021	865253	0,65	10 St.

In persönlichen Gefährdungsbereichen ist der Endschutzring anzuordnen!
Verwendbar für: Leitungsschutzkanäle LLK..., LUK... und Industriekanäle LUE 60..., LI 60...
Aufgrund der getrennten Ausführung auch zum nachträglichen Einbau geeignet.

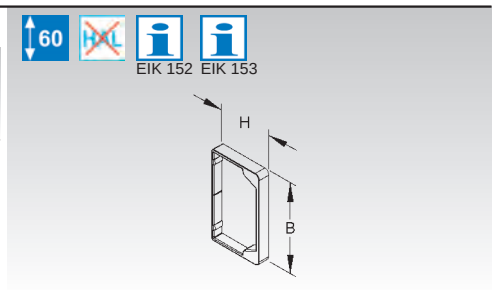

Endschutzring

	Modell-Nr.	Höhe H mm	Breite B mm	Farbe	EAN	Gewicht in kg pro 100 St.	Kleinste VPE
K10	**LES 60.150**	60	150	schwarz	518258	4,71	10 St.
K10	**LES 60.200**	60	200	schwarz	518265	5,85	10 St.

In persönlichen Gefährdungsbereichen ist der Endschutzring anzuordnen!
Verwendbar für: Leitungsschutzkanäle LLK..., LUK... und Industriekanäle LUE..., LI ...

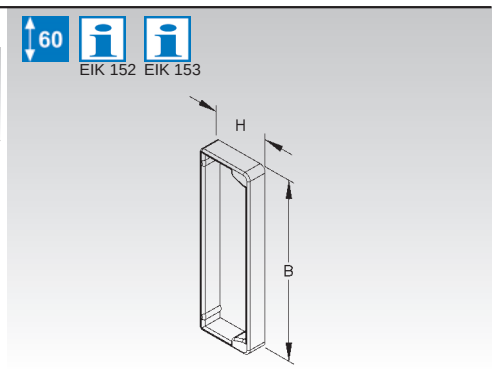

Potentialausgleichsleitung

Querschnitt 2,5 mm², mit 1 Steckhülse 6,3 mm nach DIN 46247-3 und einer Aderendhülse

	Modell-Nr.	Länge L mm	EAN	Gewicht in kg pro 100 St.	Kleinste VPE
CU	**GSL 150**	150	461608	1,23	100 St.

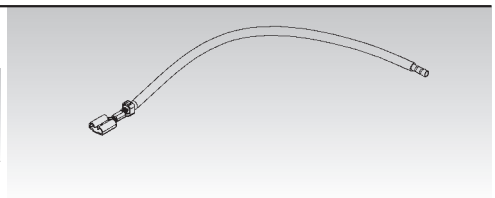

Potentialausgleichsleitung

Querschnitt 2,5 mm², mit 2 Steckhülsen 6,3 mm nach DIN 46247-3

	Modell-Nr.	Länge L mm	EAN	Gewicht in kg pro 100 St.	Kleinste VPE
CU	**GSLH 200**	200	461707	1,74	100 St.
CU	**GSLH 350**	350	461745	2,99	100 St.

Flachstecker 6,3 mm

mit Zylinderkopfschraube M4 nach DIN EN ISO 1207, Zahnscheibe und Sechskantmutter nach DIN EN ISO 4035

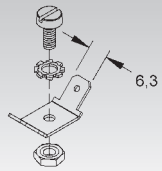

	Modell-Nr.	EAN	Gewicht in kg pro 100 St.	Kleinste VPE
MS	**GSLS 63**	461301	0,4	10 St.

zur Sicherstellung des Potentialausgleichs