DCC 1-00 DAB+ Kanalumsetzer

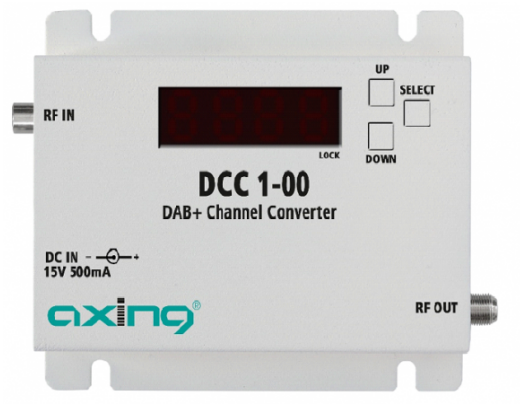

- ✔ Zur Einspeisung terrestrisch empfangener DAB/DAB+-Signale in CATV-Kabelsysteme
- ✔ Wandelt einen Eingangskanal in einen beliebig wählbaren Ausgabekanal (5A bis 13F)
- ✔ Mehrere DCC 1-00 ermöglichen das Zusammenführen mehrerer, verteilt übertragener DAB-Kanäle und sparen dadurch Bandbreite im CATV-Spektrum
- ✔ Bereinigt das Frequenzband mit einem SAW-Filter
- ✔ Inkl. Netzteil

Bestelldaten

Typ	DCC 1-00
Bst-Nr.	DCC00100
GTIN	7611682007794
PE	1
VE	1
EU-Zolltarifnummer	85176200

Technische Daten

Eingänge	
Anschluss	IEC-Buchse
Frequenzbereich	174,928…239,200 MHz
Kanäle auswählbar	5A…13F
Kanalbandbreite	1,6 MHz
Pegel	48…80 dBµV
Ausgang	
Frequenzbereich	174,928…239,200 MHz
Kanäle auswählbar	5A…13F
Kanalbandbreite	1,6 MHz
Ausgangspegel	92…112 dBµV
Anschluss	F-Buchse
Allgemein	
Stromaufnahme	500 mA @ 15 VDC
Betriebstemperaturbereich	-0° C…+50°C
Maße (B × H × T) ca.	130 × 110 × 40 mm
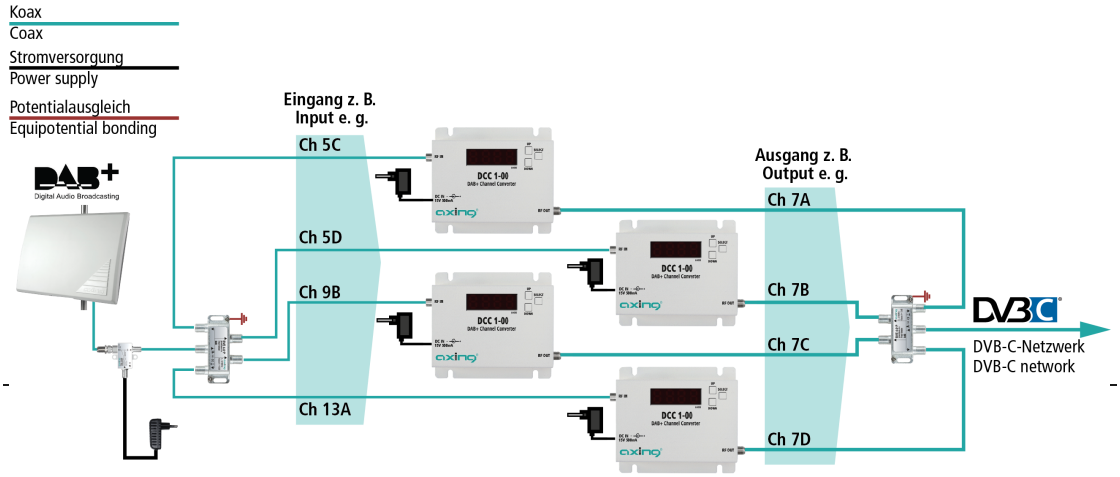
Anwendungsbeispiel